Swiss Waagen DC GmbH
Usterstrasse 31 CH-8614 Bertschikon/ZH
Telefon +41 (0)43 843 95 90 Fax +41 (0)43 843 95 92
info@swisswaagen.ch www.swisswaagen.ch
CHE-110.606.498 MWST

swisswaagen.ch

Präzisionswaage HV für Einsatz im Ex-gefährdeten Bereich
Mit ATEX, Ex , IECEx, FM/FMc Zulassung ZONE 1/ 2 / 3

Präzisionswaage mit EX Zulassung ATEX, EX, IECEx, FM/FMc 0 / I / 2,
Wägebereich ab 3 kg bis 220 kg
Teilung ab 1 g

- Die Präzisionswaage für den Ex-geschützen Bereich EX
- Erhöhte **Flexibilität** da Standortunabhängig
- **Kostengünstig,** teure 230V Installation entfällt
- ATEX, IECEx, FM/FMc**, Zone 0 / 1 / 2**
- Wägeeinheiten g,ct,gr, %
- mit Alkaline Batterien
  (4 x D 1.5V) für unabhängiges Wiegen im EX Bereich,
- Laufzeit bis 1500h,
  (mit LCD Hinterleuchtung bis 1000h)
- Robust und Kompakt
- automatische Abschaltung einstellbar
- IP65 geschützte Plattform
- Anzeigegerät mit klaren Zahlen
- 100 % Tarabereich
- Zählmodus

Waagen-Spezifikation	**HV-15** KCEP CHATEX	**HV-60** KCEP CHATEX	**HV-200** KCEP CHATEX	**HW-10** KCEP CHATEX	**HW-60** KCEP CHATEX	**HW-100** KCEP CHATEX	**HW-200** KCEP CHATEX
Wägebereich	3 kg 6 kg 15 kg	15 kg 30 kg 60 kg	60 kg 150 kg 220 kg	10 kg	60 kg	100 kg	220 kg
Teilung	1 g 2 g 5 g	5 g 10 g 20 g	20 g 50 g 100 g	1 g	5 g	10 g	20 g
Wiegeplatte mm	250 x 250	330 x 424	390 x 530	250 x 250	330 x 424	390 x 530	390 x 530
Aussenmasse mm	250x439x397	330x585x776	390x691x776	250x439x397	330x585x776	390x691x776	390x691x776
PREIS	***Fr. 1998 .-***	***Fr. 2290 .-***	***Fr. 2498 .-***	***Fr. 1998.-***	***Fr. 2498.-***	***Fr. 2498 .-***	***Fr 2498.-***

Varianten		Preis
	Präzisionsw aage HV-15KCEP Wägebereich 3/6/15 kg Teilung 0.001/ 0.002/ 0.005 kg Zulassung ATEX, IECEx, FM/FMc Zone 0 / 1 / 2 lieferbar in 5 Tagen	Fr. 1998.00
	Präzisionsw aage HV-60KCEP Wägebereich 15/30/60 kg Teilung 0.005/ 0.01/ 0.02 kg Zulassung ATEX, IECEx, FM/FMc Zone 0 / 1 / 2 lieferbar in 5 Tagen	Fr. 2290.00
	Präzisionsw aage HV-200KCEP Wägebereich 60/150/220 kg Teilung 0.02/ 0.05/ 0.1 kg Zulassung ATEX, IECEx, FM/FMc Zone 0 / 1 / 2 lieferbar in 5 Tagen	Fr. 2498.00
	Präzisionsw aage HW-10KCEP Wägebereich 10 kg Teilung 0.001 kg Zulassung ATEX, IECEx, FM/FMc Zone 0 / 1 / 2 lieferbar in 5 Tagen	Fr. 1998.00
	Präzisionsw aage HW-60KCEP Wägebereich 60 kg Teilung 0.005 kg Zulassung ATEX, IECEx, FM/FMc Zone 0 / 1 / 2 lieferbar in 5 Tagen	Fr. 2290.00
	Präzisionsw aage HW-100KCEP Wägebereich 100 kg Teilung 0.01 kg Zulassung ATEX, IECEx, FM/FMc Zone 0 / 1 / 2 lieferbar in 5 Tagen	Fr. 2498.00

Präzisionsw aage HW-200KCEP
Wägebereich 220 kg
Teilung 0.02 kg
Zulassung ATEX, IECEx, FM/FMc Zone 0 / 1 / 2
sofort lieferbar

Fr. 2498.00

ATEX konforme Plattformwaagen

HV-CEP/HW-CEP

Serie

IECEx: Ex ia IIB T4 Ga
ATEX: II 1G Ex ia IIB T4 Ga
FM/FMc (NEC505): AEx/Ex ia IIB T4
FM/FMc (NEC500): IS / I / 1 / C,D / T4

Kleines Investment,
Große Sicherheit

ISO 9001 CERTIFIED

Swiss Waagen DC GmbH
Usterstrasse 31 CH-8614 Bertschikon/ZH
Telefon +41 (0)43 843 95 90 Fax +41 (0)43 843 95 92
info@swisswaagen.ch www.swisswaagen.ch
CHE-110.606.498 MWST

swisswaagen.ch

Die Gefahr kommt immer dann, wenn man Sie nicht erwartet

Boom! Funken in potenziell explosionsgefährdeten Bereichen (wie sie bei der Verarbeitung von Petrochemischen- und anderen brennbaren Chemikalien entstehen) können einen Arbeitsplatz in ein tobendes Inferno verwandeln. Wenn Sie in solchen Umgebungen wiegen, müssen sie eine geeignete Waage haben um dieses Risiko auszuschließen.

Die HV-CEP / HW-CEP-Serie als eigensichere * 1-Plattformwaage (d. H. IECEx, ATEX und FM / FMc) schützt Sie immer vor solchen Risiken!

* 1 Begrenzt die verfügbare Energie auf ein Maß, das nicht ausreicht, um Funken oder Wärme zu erzeugen, die entzündbare Gase oder Dämpfe entzünden können

Zonen in denen die HV-CEP/HW-CEP verwendet werden können

	Entzündliche Gase sind immer vorhanden	Entzündliche Gase sind gelegentlich vorhanden	Entzündliche Gase sind selten vorhanden
IECEx ATEX FM/FMc (NEC505)	Zone 0	Zone 1	Zone 2
FM/FMc (NEC500)	Division 1		Division 2

Sie können die Waage problemlos an Orten verwenden, an denen entzündbare Konzentrationen von brennbaren Gasen, Dämpfen oder Flüssigkeiten ständig oder über längere Zeiträume vorhanden sind (d. h. Zone 0 oder Division 1).

Große Auswahl an Kapazitäten und Ablesbarkeiten

Wählen Sie aus der HV-CEP-Serie zwischen drei Mehrbereichs-Modellen und der HW-CEP-Serie mit vier hochauflösenden Modellen eine für Ihre Anwendung und Ihr Budget am besten geeignete Waage (Einzelheiten finden Sie in den technischen Daten). Alle Modelle verfügen über die gleiche Funktionalität.

IP65 konforme Plattform mit Edelstahl-Wiegeplatte

Zusätzlich zur Eigensicherheit ist die Plattform der HV-CEP / HW-CEP-Serie geschützt gemäß IP65 gegen Staub und Flüssigkeiten und kann so problemlos gereinigt werden. Außerdem ist die Oberfläche der Wiegeplatte aus Edelstahl und somit gegen Chemikalien, Kratzer und Korrosion beständig.

IP65 Plattform mit Edelstahl-Wiegeplatte

3-farbiger 5-Stufen LED Komparator

Mit den deutlich sichtbaren LED-Signalleuchten, ist das Kontrollwiegen (Beurteilung, ob das gemessene Gewicht innerhalb der festgelegten Grenzen liegt) wesentlich schneller und effizienter als bei einer nur numerischen Anzeige. Vergleiche können in drei oder in fünf Stufen sowohl für normales Wiegen als auch für Stückzählung durchgeführt werden.

■ Auto-Tara und negativ Komparator-Funktion

Die Waage kann automatisch tarieren wenn das Gewicht den voreingestellten Zielbereich erreicht hat. Zusätzlich können negative Werte als Komparatorgrenzen verwendet werden. Das heißt, es ist möglich negative Plus/Minus Kontrollwägungen durchzuführen durch Entnahme des Wägegutes ohne dass die TARE-Taste jedes Mal betätigt werden muss.

LED Komparatorleuchten

LCD Display
mit Hintergrundbeleuchtung

Alphanumerische Tastatur

LCD Display (25 mm Ziffernhöhe) mit weißer Hintergrundbeleuchtung

Unterschätzen Sie nicht den Einfluss der Sichtbarkeit des Displays auf die Arbeitseffizienz, die Ermüdung und die Tendenz von Fehlern des Bedieners, besonders in Bereichen, in denen die Beleuchtung nicht ausreichend ist.

Schnelles und einfaches Einstellen mit der alphanumerischen Tastatur

Die direkte alphanumerische Eingabe macht es einfach und unkompliziert, voreingestellte Tarawerte, Komparatorgrenzwerte, Kalibrierungswerte und verschiedene interne Einstellungen einzugeben / erneut einzugeben

■ Tastensperre-Funktion

Sie können die Verwendung bestimmter Tasten sperren, um zu verhindern, dass der Bediener unerwünschte Änderungen an den Einstellungen vornimmt.

Lange Batteriestandzeit von ca. 1500 Stunden*5

Die HV-CEP/HW-CEP-Serie wird mit 4 D-Batterien*6 betrieben. Dadurch ist es nicht erforderlich, die Stromversorgung über eine Sicherheitsbarriere aus dem sicheren Bereich zu organisieren.

■ Auto power OFF Funktion

Um Energie zu sparen, schaltet sich die Waage automatisch aus, wenn sie für einen bestimmten Zeitraum (5 bis 60 Minuten) inaktiv ist.

*5 Mit LED und Hintergrundbeleuchtung AUS (oder ca. 1.000 Stunden mit LED und Hintergrundbeleuchtung EIN)
*6 Die zu verwendenden Batterien sind: DURACELL MN1300, ENERGIZER E95 oder Panasonic LR20 (XJ).

Weitere nützliche Funktionen

- Schnelles Wiegen - Einschwingzeit ca.1 Sekunde oder weniger (typisch für die HV-CEP-Serie) *7
- Fünf wählbare Kombinationen aus Wiegegeschwindigkeit und Stabilität, um unter den gegebenen Umgebungsbedingungen die optimale Leistung zu erzielen
- Display-Hold-Funktion, die das Ablesen und Aufzeichnen des Anzeigewerts erleichtert, wenn externe Störungen unerwartet auftreten können
- Zählmodus, um eine Anzahl Stücke mit demselben Massewert sofort und präzise zu zählen
- Summierfunktion (M +) zur Anzeige der Gesamtsumme aller Wägeergebnisse
- Der Anzeigewinkel kann in fünf Stufen eingestellt werden, um den Bedürfnissen der einzelnen Bediener zu entsprechen

*7 Zeit, die für die Stabilisierung der letzten Ziffer erforderlich ist (die Stabilisierungsmarkierung leuchtet eine Sekunde später auf).

Spezifikationen

		HV-15KCEP	HV-60KCEP	HV-200KCEP	HW-10KCEP	HW-60KCEP	HW-100KCEP	HW-200KCEP
kg	Kapazität	3 / 6 / 15*i	15 / 30 / 60*i	60 / 150 / 220*i	10	60	100	220
	Min. Display	0.001 / 0.002 / 0.005*i	0.005 / 0.01 / 0.02*i	0.02 / 0.05 / 0.1*i	0.001	0.005	0.01	0.02
lb	Kapazität	6 / 15 / 30*i	30 / 60 / 150*i	150 / 300 / 500*i	20	150	200	500
	Min. Display	0.002 / 0.005 / 0.01*i	0.01 / 0.02 / 0.05*i	0.05 / 0.1 / 0.2*i	0.002	0.01	0.02	0.05
oz	Kapazität	96 / 240 / 480*i	480 / 960 / 2400*i	2400 / 4800 / 8000*i	320	2400	3200	8000
	Min. Display	0.05 / 0.1 / 0.2*i	0.2 / 0.5 / 1*i	1 / 2 / 5*i	0.05	0.2	0.5	1
lb-oz	Kapazität	30 lb	N/A		20 lb	N/A		
	Min. Display	0.1 oz			0.1 oz			
Zählfunktion	Max. Stückzahl	150,000	120,000	110,000	100,000	120,000	100,000	110,000
	Probenstückzahl	5, 10, 20, 50 or 100						
Einschwingzeit*ii		ca.1 Sekunde			ca. 1.5 Sekunde			
Wiederholbarkeit (Standardabweichung kg)		0.001 / 0.002 / 0.005	0.005 / 0.01 / 0.02	0.02 / 0.05 / 0.1	0.002	0.01	0.02	0.04
Linearität [kg]		±0.001 / ±0.002 / ±0.005	±0.005 / ±0.01 / ±0.02	±0.02 / ±0.05 / ±0.1	±0.002	±0.01	±0.02	±0.04
Sensitivitätsdrift (typisch)		±20 ppm / °C (5 °C bis 35 °C / 41 °F bis 95 °F)						
Display		7 Segment LCD (Ziffernhöhe: 25 mm) mit Hintergrundbeleuchtung 3-farbig, 5-Stufen LED Signalleuchten						
Anzeigenauffrischung		10 x Sekunde						
Betriebstemperatur		−10 °C bis 40 °C / 14 °F bis 104 °F, 85% R.H. oder weniger (keine Kondensation)						
Stromversorgung		4 x D Alkaline Trockenbatterien, 1.5 V *iii						
Batteriestandzeit (ca.)		1,500 h mit LED und Hintergrundbeleuchtung AUS oder 1,000 h mit LED und Hintergrundbeleuchtung AN						
Wiegeplattengröße		250 × 250 mm 9.8 × 9.8 in	330 × 424 mm 13.0 × 16.7 in	390 × 530 mm 15.4 × 20.9 in	250 × 250 mm 9.8 × 9.8 in	330 × 424 mm 13.0 × 16.7 in	390 × 530 mm 15.4 × 20.9 in	
Abmessungen (W × D × H)		250 x 439 x 397 mm 9.8 x 17.3 x 15.6 in	330 x 585 x 776 mm 13.0 x 23.0 x 30.6 in	390 x 691 x 776 mm 15.4 x 27.2 x 30.6 in	250 x 439 x 397 mm 9.8 x 17.3 x 15.6 in	330 x 585 x 776 mm 13.0 x 23.0 x 30.6 in	390 × 691 × 776 mm 15.4 × 27.2 × 30.6 in	
Gewicht (ca.)		8 kg / 17.6 lb	12 kg / 26.5 lb	18 kg / 39.7 lb	8 kg / 17.6 lb	12 kg / 26.5 lb	18 kg / 39.7 lb	

*i Mehrbereichswaage, 3 Wiegebereich, 3 Ablesbarkeiten.
*ii Zeit die die Waage benötigt um ein stabiles Wiegeergebnis anzuzeigen. Abhängig von den Umgebungsbedingungen und wie die Last auf die Wiegeplatte aufgestzt wird.
*iii Nur DURACELL MN1300, ENERGIZER E95, oder Panasonic LR20 (XJ) Batterien können eingesetzt werden (nicht gemischt).

Abmessungen (mm/inches)

Modell : HV-15KCEP
HW-10KCEP

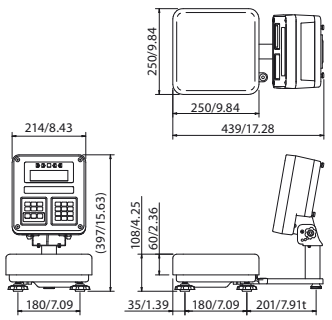

Modell : HV-60KCEP
HW-60KCEP

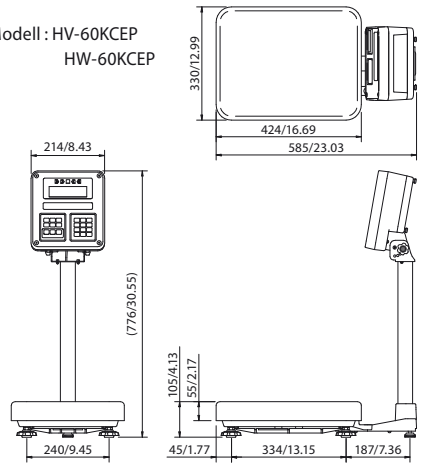

Modell : HV-200KCEP
HW-100KCEP
HW-200KCEP

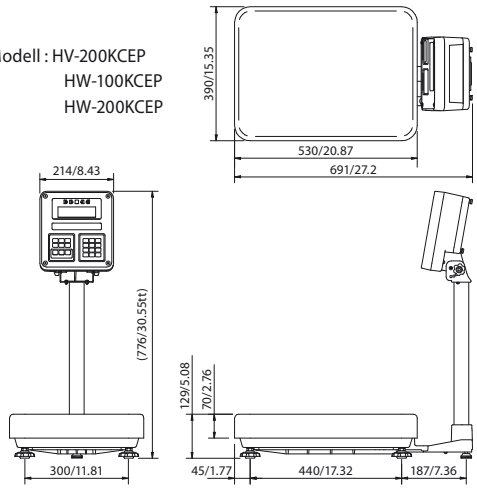

nur Plattform

Swiss Waagen DC GmbH
Usterstrasse 31 CH-8614 Bertschikon/ZH
Telefon +41 (0)43 843 95 90 Fax +41 (0)43 843 95 92
info@swisswaagen.ch www.swisswaagen.ch
CHE-110.606.498 MWST

swisswaagen.ch