Swiss Waagen DC GmbH
Usterstrasse 31 CH-8614 Bertschikon/ZH
Telefon +41 (0)43 843 95 90 Fax +41 (0)43 843 95 92
info@swisswaagen.ch www.swisswaagen.ch
CHE-110.606.498 MWST

swisswaagen.ch

OHAUS Ranger 7000 Serie Präzisionswaage
Mit grossem Wägebereich



OHAUS RANGER 7000 Präzisionswaage für Labor und Industrie, Wägebereich bis 35 kg / Teilung ab 0.01g
Plattformgrösse 210 x 210, 280 x 280, 377 x 311 mm Top Qualität von Swisswaagen

- **OHAUS Ranger 7000**
- **Ideale Waage für Labor und Industrie**
- Wägen, tarieren, zählen,%, Dichte
- Messzelle für schnelles wiegen
- Robuste Magnetkompensations- Wägezelle
- mit internem Kalibriergewicht SCS
- GLP/ISO-9000 konform
- Datenausgang RS 232
- Leuchtanzeige
- Uhr eingebaut
- Analoge Balkendiagrammanzeige
- Überlastschutz, robust
- Geeicht Optional
- Automatische Abschaltung und weitere Optionen einstellbar



OHAUS Ranger 7000	**Mit internem Kalibriergewicht**
Wägebereich	bis 35 kg (siehe unten)
Teilung	0.05 - 5 g (siehe unten)
Kalibrierung	mit internem Kalibriergewicht SCS
Masseinheiten	mg, g, ct, %, Dichte, pcs usw.
Wiegeplatte	280 x 280/210x210/377x311mm, rostfrei
Aussenmasse Wiegeplatte	400 B x 300 T x 150 H mm
Aussenmasse mit Terminal	400 B x 465 T x 150 H mm
Anzeige	Floreszenz Anzeige, leuchtend
Stromversorgung	230V/50Hz
Tarabereich	100%
Zubehör (inklusive)	Netzkabel, RS 232
Preis	**ab 1380.-**

Varianten		Preis
	**OHAUS RANGER 7000 Präzisionswaage** **R71MD3** **Wägebereich 3000g** **Teilung 0.05g** Plattform 280 x 280 mm sofort lieferbar	Fr. 1380.00
	**OHAUS RANGER 7000 Präzisionswaage** **R71MD3-M** **Wägebereich 3000g** **Teilung 0.5g** Plattform 280 x 280 mm **geeicht** sofort lieferbar	Fr. 1498.00
	**OHAUS RANGER 7000 Präzisionswaage** **R71MD6** **Wägebereich 6000 g** **Teilung 0.1g** Plattform 280 x 280 mm sofort lieferbar	Fr. 1380.00
	**OHAUS RANGER 7000 Präzisionswaage** **R71MD6-M** **Wägebereich 6000 g** **Teilung 1g** Plattform 280 x 280 mm **geeicht** sofort lieferbar	Fr. 1498.00
	**OHAUS RANGER 7000 Präzisionswaage** **R71MD15** **Wägebereich 15000 g** **Teilung 0.2g** Plattform 377 x 311 mm sofort lieferbar	Fr. 1498.00
	**OHAUS RANGER 7000 Präzisionswaage R71MD15-M** **Wägebereich 15000 g** **Teilung 2g** Plattform 377 x 311 mm **geeicht** sofort lieferbar	Fr. 1640.00
	**OHAUS RANGER 7000 Präzisionswaage** **R71MD35** **Wägebereich 35000 g** **Teilung 0.5g** Plattform 377 x 311 mm sofort lieferbar	Fr. 1498.00
	**OHAUS RANGER 7000 Präzisionswaage** **R71MD35-M** **Wägebereich 35000 g** **Teilung 5g** Plattform 377 x 311 mm **geeicht** sofort lieferbar	Fr. 1640.00
	**OHAUS RANGER 7000 Präzisionswaage** **R71MD60** **Wägebereich 60000g** **Teilung 1g** Plattform 377 x 311 mm sofort lieferbar	Fr. 1780.00

	**OHAUS RANGER 7000 Präzisionswaage** **R71MD60-M** **Wägebereich 60000g** **Teilung 10g** Plattform 377 x 311 mm **geeicht** sofort lieferbar	Fr. 1800.00
	**OHAUS RANGER 7000 Präzisionswaage** **R71MHD3** **Wägebereich 3000g** **Teilung 0.01g** Plattform 210 x 210 mm **mit internem Kalibriergewicht** sofort lieferbar	Fr. 3925.00
	**OHAUS RANGER 7000 Präzisionswaage** **R71MHD3-M** **Wägebereich 3000g** **Teilung 0.1g** Plattform 210 x 210 mm **mit internem Kalibriergewicht** **geeicht** sofort lieferbar	Fr. 4060.00
	**OHAUS RANGER 7000 Präzisionswaage** **R71MHD6** **Wägebereich 6000g** **Teilung 0.02g** Plattform 210 x 210 mm **mit internem Kalibriergewicht** sofort lieferbar	Fr. 3925.00
	**OHAUS RANGER 7000 Präzisionswaage** **R71MHD6-M** **Wägebereich 6000g** **Teilung 0.2g** Plattform 210 x 210 mm **mit internem Kalibriergewicht** **geeicht** sofort lieferbar	Fr. 4060.00
	**OHAUS RANGER 7000 Präzisionswaage** **R71MHD15** **Wägebereich 15000g** **Teilung 0.1g** Plattform 377 x 311 mm **mit internem Kalibriergewicht** sofort lieferbar	Fr. 4595.00
	**OHAUS RANGER 7000 Präzisionswaage** **R71MHD15-M** **Wägebereich 15000g** **Teilung 1g** Plattform 377 x 311 mm **mit internem Kalibriergewicht** **geeicht** sofort lieferbar	Fr. 4725.00
	**OHAUS RANGER 7000 Präzisionswaage** **R71MHD35** **Wägebereich 35000g** **Teilung 0.1g** Plattform 377 x 311 mm **mit internem Kalibriergewicht** sofort lieferbar	Fr. 5025.00
	**OHAUS RANGER 7000 Präzisionswaage** **R71MHD35-M** **Wägebereich 35000g** **Teilung 1g** Plattform 377 x 311 mm **mit internem Kalibriergewicht** **geeicht** sofort lieferbar	Fr. 5025.00

Zubehör	**Preis**



Stativ lackiert für Anzeige zu Ranger Serie,400 mm, R71
sofort lieferbar

Fr. 125.00

Swiss Waagen DC GmbH
Usterstrasse 31 CH-8614 Bertschikon Tel. 043 843 95 90

SWISS MADE

Industriewaagen
PREMIUM Serie 490 IBK/ITK/ISK



Präzision

Precisa
The Balance of Quality



PREMIUM Serie 490 IBK/ITK/ISK



Dank modernster elektromagnetischer Kraftkompensation sind die Wägeresultate in jeder Hinsicht verlässlich und entsprechen den höchsten metrologischen Standards

Die Serie 490 von Precisa steht für aussergewöhnliche Schweizer Präzision. Gebaut für alle Bereiche der industriellen Wagetechnik mit hohen Anforderungen an die Genauigkeit. Aussergewöhnliche Leistungs-Merkmale und die eingebaute automatische Selbstkalibrierung garantieren dem Anwender das Erreichen exakter Messresultate – geprüft und zertifiziert. Die breite Palette von integrierten Anwendungen macht die Serie 490 zur ersten Wahl für alle erdenklichen industriellen Anwendungen. Einfache Handhabung inbegriffen.



Terminals

Bedienerfreundliche, multifunktionale Terminals für alle gängigen Wägevorgänge



Terminal IB

Bedienungsfreundliches Terminal.
Standardtastatur mit 10 Tasten. 4 frei verfügbare Funktionstasten,
Wägewertanzeige mit grossen Ziffern, Infozeile 20 Ziffern.
Vakuum-Fluoreszenz Anzeige, Einwägehilfe + / -.
Basisapplikationen: Einheitenumschaltung, Zählen, Prozentwägen,
Netto Total, Kontrollwägen, Tierwägen, Summieren, Statistikprogramm,
Kalkulator, Flächengewichtsbestimmung, Multiuser Memory (MUM).



Terminal IT

Bedienungsfreundliches, multifunktionales Terminal.
Zusätzliche Tastatur für alphanumerische Eingaben, Tara-Handeingabe
und Referenzgewichts-eingabe.
Vakuum-Fluoreszenz Anzeige, Einwägehilfe + / -.
Alle Applikationen gem. Terminal IB sowie Dynamisches Differenzwägen,
Minimum Sample Weight (MSW), Dichtebestimmung, Mehrstufiges
Rückwägen (MBW).



Terminal IS

Multifunktionales Terminal für spezielle Anwendungen.
Zusätzliche Tastatur mit 30 Tasten für alphanumerische Eingaben.
Vakuum-Fluoreszenz Anzeige, Einwägehilfe + / -.
Alle Applikationen gem. Terminal IT und zusätzlich SmartBox ®.

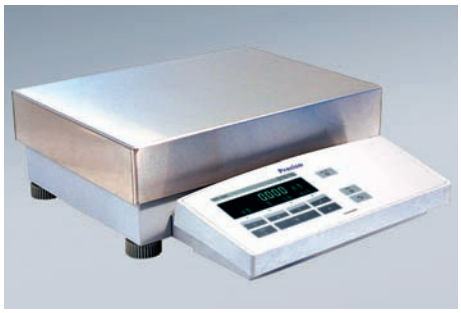

Zählen: Fortgeschrittenes Stückzählen mit mehreren Memory-Funktionen

Erweiterte Zähl- und Speicherfunktionen mit 1000 Artikelspeicher,
250 Taraspeicher, Nominal- und Grenzwerte, Summieren,
Druckformate definieren, Memory Protection.

FPVO: Füllmengenbestimmung gem. Fertigverpackungsverordnung (FPVO),

Feststellen von Über- und Unterfüllung mit 500 Artikelspeichern,
500 Tages- und Wochenstatistiken, Tara-Mittelwertbildung,
Maschinenidentifikation, Druckformate definieren, Memory Protection.





SCS
vollautomatisches Kalibriersystem

Die PREMIUM Serie 490 ist ausgerüstet mit einem vollautomatischen Zeit- und Temperatur gesteuerten internen Kalibriersystem (SCS). Das SCS kann so programmiert werden, dass die regelmäßige Kalibrierung zu vorbestimmten Zeiten oder Temperaturveränderungen in Übereinstimmung mit ISO und GLP-Richtlinien ausgeführt wird. Natürlich steht auch die externe Kalibrierung via den intelligenten Kalibriermodus (ICM) zur Verfügung.

IP65 Schutz

Die PREMIUM Serie 490 ist optional mit Staub- und Spritzwasserschutz IP65 erhältlich. Die Terminals sind mit einem Tastaturschutz ausgestattet.





Vielseitige Anschlüsse

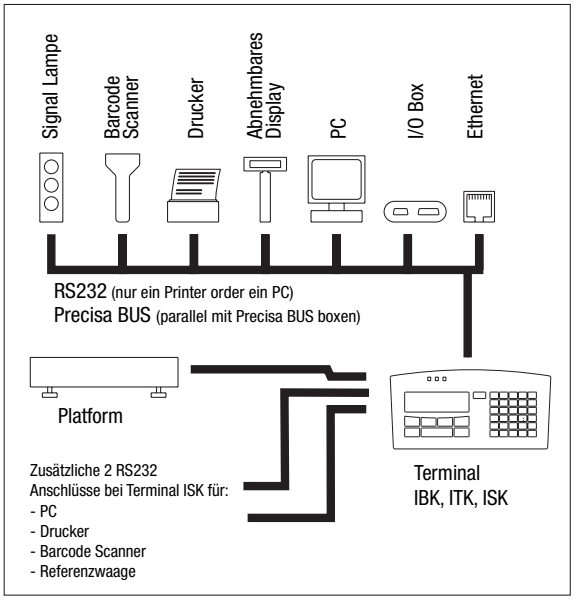

Anschlüsse

Der Standard Anschluss arbeitet mit RS232 oder als Precisa BUS.

RS232 für Einzelanschlüsse von:
- PC
- Drucker

Precisa BUS boxen für parallele Verbindungen von:
- Drucker
- PC
- Signal Lampe
- Barcode Scanner
- Abnehmbares Display
- I/O Box
- Ethernet

Terminal ISK ist ausgerüstet mit Precisa BUS und 2 RS232 Anschlüssen für:
- Drucker
- PC
- Barcode Scanner
- Referenzwaage



Optionen	490 IxK
Eichset EC / OIML, eingebaut im Werk, nicht geeicht, erhältlich für Waagen mit EC (/ OIML) Bauart-Zulassung	350-8577
Herstellerersteichung ab Werk gemäss 90/384/ECC durch Precisa, erhältlich für Waagen mit EC (/ OIML) Bauart-Zulassung	350-8578
IP65-Schutz: Staub- und Spritzwasserschutz, Einbau im Werk	auf Anfrage

Precisa BUS Zubehör	490 IxK
Zweitanzeige freistehend mit Kabel 1.5 m	350-8504
Zweitanzeige angebaut	350-8505
Zweitanzeige für Wandmontage und Kabel 3m	350-8516
Anschluss RS232 zur Datenübermittlung: - an PC, Drucker oder Barcode-Drucker - vom Barcode-Leser (350-8856) oder Referenzwaage	350-8506
Anschluss 20mA current loop passive	350-8526
Analog Ausgang -10V... +10V (Auflösung 10mV)	350-8508
Ethernet mit Kabel	350-8573
Ethernet kabellos	350-8588
Signallampe,Anzeige mit 3 Lampen, grün/rot/gelb	350-8510
Horn zu Signallampe	350-8533
Eingang/Ausgang Modul mit 6 TTL Eingängen / 8 Relais Ausgängen	350-8509
CCE-Barcodescanner BCS5040 mit Druckknopf und Stecker zum Anschluss an Interface RS232 350-8506 (Stecker DB25)	350-8856

SmartBox® Applications	490 ISK
CCE-Barcodescanner BCS5040 mit Druckknopf und Stecker zum Anschluss an SmartBox® (Stecker RJ45)	350-8531

Zubehör	490 IxK
Wandhalterung für Display	350-8654
Uebergestellte Anzeige	350-8655
Datenkabelverlängerung zu Terminal, auf Anfrage erhältlich in Längen von 0.1m bis 10m Bestellnr. 350-8586-xxx, wobei xxx der Code für die Länge in 0.1m ist (z.Bsp. 350-8586-030 für 3.0m, 350-8586-095 für 9.5m)	350-8586-xxx
Unterflurwägevorrichtung bis 40 kg	350-8630
Unterflurwägevorrichtung IP65-Version bis 40kg	350-8635
External USV accu power pack	350-8662
Staubschutz für Terminal, Set mit 20 Stk.	350-8599
Diebstahlsicherung	350-8555
Drucker CBM910 230V inkl. Kabel und Papierrolle	350-8363
Drucker CBM910 115V inkl. Kabel und Papierrolle	350-8370
Papierrolle für Drucker CBM910	350-8366
Farbband für Drucker CBM910	350-8367
Datenkabel RJ45 / DB9 Female 1.5m (PC)	350-8557
Datenkabel RJ45 / DB25 Female 1.5m (PC)	350-8558
Datenkabel RJ45 / DB25 Male 1.5m (Printer)	350-8559

Features und Applikationen

- Swiss made
- Support IQ/OQ/PQ
- Verschiedene Gewichtseinheiten g, mg, ct, ozt, lb, tael, bath
- Nettototal, Rezeptierung
- Kontrastreiche Fluoreszenz-Anzeige
- Mechanische und elektronische Diebstahlsicherung
- Prozentwägung
- Freie Einheitenumrechnung (Flächenumrechnung Papierprogramm)
- Eingebautes, vollautomatisches Selbstkalibrierungs-System SCS
- Manuelle Eingabe von Tara und Referenzgewicht
- Stückzählen
- Statistik
- Alphanumerische Dateneingabe
- Uhr (Ausdruck nach GLP/GMP, Auto-Kalibrierung, etc.)
- Tierwägung
- Automatischer Reproduzierbarkeitstest (ART)
- Check- und Referenzwägungen
- Unterflurwägeeinrichtung
- Dichtebestimmung
- Minimum Sample Weight
- Recorder
- Dynamisches Differenzwägen, DDW
- Mehrstufiges Rückwägen, MBW

Precisa 490 Serie: Technische Daten



Terminal IBK

Bedienungsfreundliches, multifunktionales Terminal (IBK)



Terminal ITK

Terminal mit alphanumerische Eingaben und Tara-Handeingabe (ITK)



Terminal ISK

Terminal mit integrierter SmartBox® (ISK)

Precision Balances 0.1 g

Modell	Wägebereich	Ablesbarkeit	Reproduzierbarkeit	Linearität	Waagschale	Einschwingzeit	Eichwert	Empfindlichkeitsdrift (10...30°C) 30 ppm / °C
IBK 12000D	12 100 g	0.1 g	0.1 g	0.2 g	400 x 300	2 s	1 g	4
IBK 18000D	18 100 g	0.1 g	0.1 g	0.2 g	400 x 300	2 s	1 g	3
IBK 24000D	24 100 g	0.1 g	0.1 g	0.2 g	400 x 300	2 s	1 g	3
IBK 34000D	34 100 g*	0.1 g	0.1 g	0.2 g	400 x 300	2 s	1 g	2
IBK 34000D-DR	12 100 / 34 100 g*	0.1 g / 1 g	0.1 g	0.2 g	400 x 300	2 s	1 g	4
IBK 34000D-FR	12 100 - 34 100 g*	0.1 g - 1 g	0.1 g	0.2 g	400 x 300	2 s	1 g	4

***geeicht max. 30 100 g**

Gehäusemasse (BxTxH) mit Terminal 400x465x150 mm
Gehäusemasse (BxTxH) ohne Terminal 400x300x150 mm

Nettogewicht 15 kg
Schutzart Plattform IP54 (IP65 optional)

Precision Balances 1 g

Modell	Wägebereich	Ablesbarkeit	Reproduzierbarkeit	Linearität	Waagschale	Einschwingzeit	Eichwert	Empfindlichkeitsdrift (10...30°C) 30 ppm / °C
IBK 20000G	20 100 g	1 g	0.5 g	1 g	400 x 300	2 s	1 g	4
IBK 30000G	30 100 g	1 g	0.5 g	1 g	400 x 300	2 s	1 g	4
IBK 40000G	40 100 g	1 g	0.5 g	1 g	400 x 300	2 s	2 g	4
IBK 60000G	60 100 g	1 g	1 g	1.5 g	400 x 300	2 s	10 g	4

Gehäusemasse (BxTxH) mit Terminal 400x465x150 mm
Gehäusemasse (BxTxH) ohne Terminal 400x300x150 mm

Nettogewicht 15 kg
Schutzart Plattform IP54 (IP65 optional)

Gemeinsame Spezifikationen

Floating display	Temperaturbereich	Netzspannung	Stillstandskontrolle	Leistungsaufnahme	Frequenz
einstellbar	0 .. 40 °C	115V / 230V, +15% /- 20%	einstellbar	25 VA	50 - 60 Hz

Technische Änderungen vorbehalten

Swiss Waagen DC GmbH
Usterstrasse 31 CH-8614 Bertschikon/ZH
Telefon +41 (0)43 843 95 90 Fax +41 (0)43 843 95 92
info@swisswaagen.ch www.swisswaagen.ch
CHE-110.606.498 MWST

swisswaagen.ch

ISO 9001
BUREAU VERITAS
Certification
N°189724

Precisa
The Balance of Quality