Swiss Waagen DC GmbH
Usterstrasse 31 CH-8614 Bertschikon/ZH
Telefon +41 (0)43 843 95 90 Fax +41 (0)43 843 95 92
info@swisswaagen.ch www.swisswaagen.ch
CHE-110.606.498 MWST

swisswaagen.ch

Präzisionswaage mit ATEX Zone 0 / 1 / 2 / Zulassung



Präzisionswaage mit EX Zulassung ATEX 0 / I / 2, Wägebereich 300 g bis 12 kg
Teilung 0.01 g bis 1 g

- Preisgünstige Präzisionswaagen für den EX Bereich

- ATEX Zulassung
- Wägeeinheiten g,ct,gr, %
- mit Batterien für unabhängiges wiegen im EX Bereich
- Robust, Kompakt
- für interne Wägungen
- automatische Abschaltung einstellbar

Waage mit EX Zulassung **ATEX Zone 0 / 1 / 2**	EK-300EP CH ATEX	EK-3000EP CH ATEX	EK-12KEP CH ATEX
Zulassung ATEX II 1G Ex ia IIB T3 Ga	ja	ja	ja
Wägebereich	300 g	3000 g	12'000 g
Teilung	0.01 g	0.1 g	1 g
Messeinheiten g, oz, lb, ozt, ct, gr, % Zählen	ja	ja	ja
Wiegeplatte mm	Durchm.110	133 x 170	133 x 170
Aussenmasse mm BxT	190 x 218	190 x 218	190 x 218
Stromversorgung 4 Stk. Duracell AA MN1500 ENERGIZER AAE91 Panasonic XJ	AA/LR6	AA/LR6	AA/LR6
Batterie-Laufzeit Std.	-250h	-250h	-250h
Tarabereich	100 %	100 %	100 %
Zubehör Batterien inkl.	4 x AA	4 x AA	4 x AA
PREIS	***Fr. 1590.-***	***Fr. 1560.-***	***Fr. 1590.-***

Varianten		Preis
	Präzisionswaage Wägebereich 300 g Teilung 0.01 g, mit ATEX Zulassung Zone 0/1/2 lieferbar in 5 Tagen	Fr. 1590.00
	Präzisionswaage Wägebereich 3000 g Teilung 0.1 g, mit ATEX Zulassung Zone 0/1/2 lieferbar in 5 Tagen	Fr. 1590.00
	Präzisionswaage Wägebereich 12'000 g Teilung 1 g, mit ATEX Zulassung Zone 0/1/2 lieferbar in 5 Tagen	Fr. 1590.00

ATEX konforme Kompaktwaagen

EK-EP

Serie



EK-3000EP

Für präzises Wiegen in potenziell explosionsfähigen Atmosphären



EK-300EP

IECEx: Ex ia IIB T3 Ga
ATEX: II 1G Ex ia IIB T3 Ga
FM/FMc (NEC505): AEx / Ex ia IIB T3
FM/FMc (NEC500): IS / I / 1 / C,D / T3C



Swiss Waagen DC GmbH
Usterstrasse 31, CH- 8614 Bertschikon/ZH
Tel. 043 843 95 90 Fax 043 843 95 92 www.swisswaagen.ch info@swisswaagen.ch

...Clearly a Better Value

Merkmale

- Kompakt, leicht und für den EX-Bereich der Zonen 0, 1 und 2 geeignet
- Batteriebetrieb*1 (ca. 250 Stunden) für hohe Portabilität; keine Stromversorgung aus einem sicheren Bereich über eine Sicherheitsbarriere erforderlich
- Auto Power Off zum Einsparen von Batterieleistung
- Gut ablesbare LCD-Anzeige mit Hintergrundbeleuchtung (16 mm Zeichenhöhe)
- Waagschale aus hygienischem und chemisch beständigem Edelstahl (SUS304)
- Verschiedene Gewichtseinheiten : g, oz, lb, ozt, et, mom, dwt, gr, N, zusätzlich zu pcs (Zählmodus), % (Prozentmodus) und SG (relative Dichte)*2
- Plus-Minus Funktion zum schnelleren und exakteren Auffüllen, Verpacken, Sortieren etc.
- Einstellbare Filter je nach Umgebungsbedingungen am Standort
- Sicherheitsring zur Seilverriegelung der Waage als Diebstahlsicherung

*1 Nur zur Verwendung mit den folgenden 1,5-V-Batterien: DURACELL AA Alkaline MN1500 LR6, ENERGIZER AA E91 Alkaline LR6 AM3 oder Panasonic AA Alkaline LR6 (XJ).
*2 Entweder tl (Tael) oder tol (Tola) kann auf Anforderung hinzugefügt werden
*3Gas



Spezifikationen

		EK-300EP	EK-3000EP	EK-12KEP
Wägekapazität		300 g	3000 g	12 kg
Ablesbarkeit		0,01 g	0,1 g	1 g
Wiederholbarkeit (Standardabweichung)		0,01 g	0,1 g	1 g
Linearität		±0,02 g	±0,2 g	±1 g
Sensibilitätsabweichung		±20 ppm/°C (10 bis 30 °C/50 bis 86 °F)		
Zählmodus	Min. Einheitsgewicht*3	0,01 g	0,1 g	1 g
	Probenanzahl	5, 10, 25, 50 oder 100 Stück		
Prozentmodus	Min. ob-Anzeige	0,1%		
	Min. Gewicht von 100 %	1 g	10 g	100 g
Betriebstemperatur und Luftfeuchtigkeit		0 bis 40 °C/32 bis 104 °F, 85 % RL oder weniger (nicht kondensierend)		
Batterielebensdauer		Ca. 250 Stunden (mit vier Alkali-Mangan-Batterien des Typs „AA"*1, Hintergrundbeleuchtung aus)		
Waagschalengröße		cpllO mm	133x 170 mm	
Nettogewicht		Ca. 1,2 kg	Ca. 1,5 kg	
Kalibrierungsgewicht *3		300 g	3000 g	IO kg

*3 Werkseinstellung

Optionen

EJ-12 Transportkoffer



Abmessungen (mm/Zoll)

EK-300EP

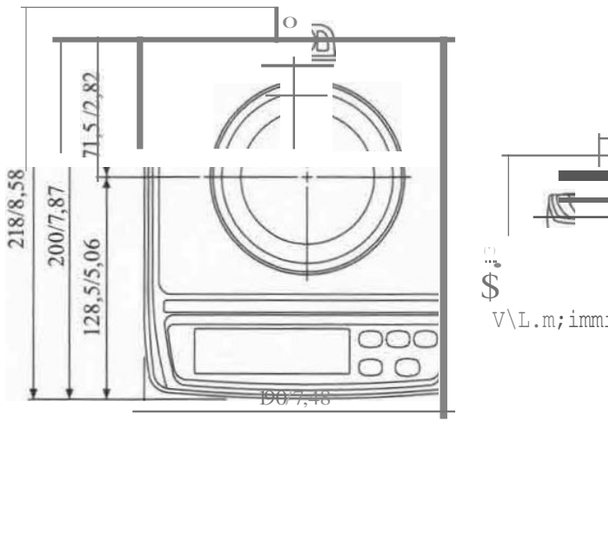

EK-3000EP / EK-12KEP

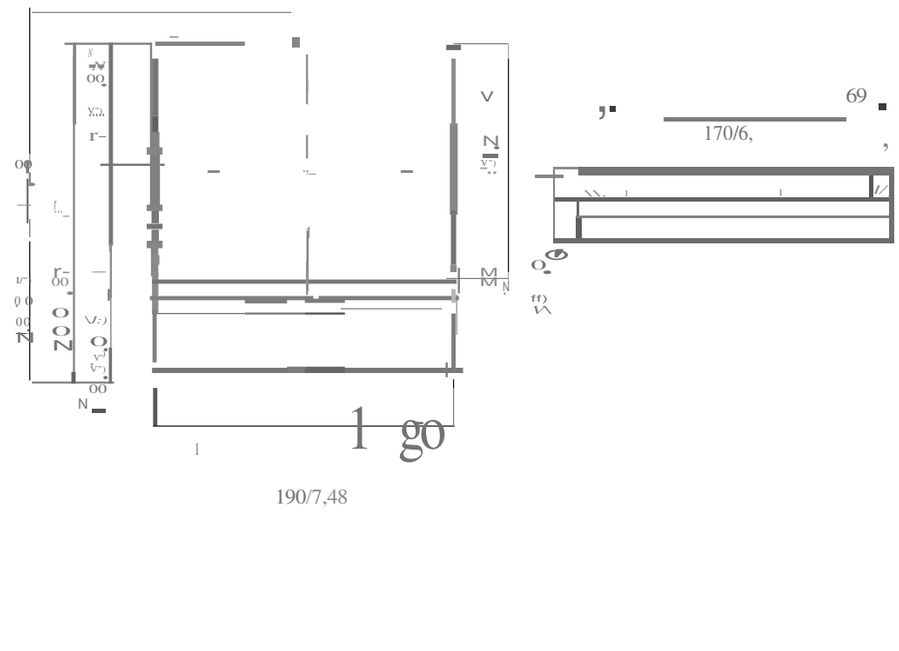

Swiss Waagen DC GmbH , Usterstrasse 31, CH- 8614 Bertschikon/ZH
Tel. 043 843 95 90 Fax 043 843 95 92 www.swisswaagen.ch info@swisswaagen.ch