Swiss Waagen DC GmbH
Usterstrasse 31 CH-8614 Bertschikon/ZH
Telefon +41 (0)43 843 95 90 Fax +41 (0)43 843 95 92
info@swisswaagen.ch www.swisswaagen.ch
CHE-110.606.498 MWST

swisswaagen.ch

Die kompakte Paketwaage ECE und C11P mit grosser Wiegeplatte



Paketwaage für einfache Anwendungen
Wägebereich 10 bis 50kg oder 9 bis 75kg,
Plattformgrösse 280 x 316 mm

- Kompakte Paketwaage
- Wägen und Tarieren
- Für Interne Wägungen
- Batterie und Netzbetrieb
- Überlastschutz, robust
- Automatische Abschaltung

Modell	**ECE 10K-3N** 	**ECE 20K-2N** 	**ECE 50K-2N** 	**C11P9** 	**C11P20** 	**C11P75** 
Wägebereich	10 kg	20 kg	50 kg	9 kg	20 kg	75 kg
Teilung	5 g	10 g	20 g	5 g	10 g	50 g
Wiegeplatte	320 x 260 mm	320 x 260 mm	320 x 260 mm	316 x 280 mm	316 x 280 mm	316 x 280 mm
Anzeige	LCD	LCD	LCD	LCD	LCD	LCD
Betriebsdauer Batterien	ca. 100 Std.	ca. 100 Std	ca. 100 Std.	ca. 100 Std.	ca. 100 Std.	ca. 100 Std.
Tarabereich	100 %	100 %	100 %	100%	100 %	100 %
Netzgerät	Optional	Optional	Optional	Optional	Optional	Optional
Listenpreis	219.-	219.-	219.-	219.-	219.-	219.-
Aktion	**178.-**	**178-**	**178.-**	**168.-**	**168.-**	**168.-**

Varianten		Preis
	Tischwaage ECE 10K-3N Wägebereich 10 kg/Teilung 5 g ~~Fr. 219.00~~ lieferbar in 10 Tagen	Fr. 178.00
	Tischwaage ECE 20K-2N Wägebereich 20 kg/Teilung 10 g ~~Fr. 219.00~~ lieferbar in 10 Tagen	Fr. 178.00
	Tischwaage ECE 50K-2N Wägebereich 50 kg/Teilung 20 g ~~Fr. 219.00~~ lieferbar in 10 Tagen	Fr. 178.00
	Tischwaage C11P9 Wägebereich 9 kg/Teilung 5 g ~~Fr. 219.00~~ sofort lieferbar	Fr. 168.00
	Tischwaage C11P20 Wägebereich 20 kg/Teilung 10 g ~~Fr. 219.00~~ sofort lieferbar	Fr. 168.00
	Tischwaage C11P75 Wägebereich 75 kg/Teilung 50 g ~~Fr. 219.00~~ sofort lieferbar	Fr. 168.00

Zubehör		Preis
	Inox Wiegeplatte rostfrei diverse Grössen erhältlich sofort lieferbar	Fr. 45.00
	Netzadapter und Batteriesatz sofort lieferbar	Fr. 35.00

Swiss Waagen DC GmbH
Usterstrasse 31 CH-8614 Bertschikon/ZH
Telefon +41 (0)43 843 95 90 Fax +41 (0)43 843 95 92
info@swisswaagen.ch www.swisswaagen.ch
CHE-110.606.498 MWST

swisswaagen.ch

Tischwaage ECE


1


2



Flach, mobil, unkompliziert

Merkmale

- 2 **Hohe Mobilität:** Dank Batteriebetrieb, kompakter, leichter Bauweise und Griffmulden an der Unterseite geeignet zum Einsatz an mehreren Standorten
- Besonders große Wägeplatte
- **Sehr schnelle Anzeige:** stabile Wägewerte innerhalb von ca. 2 s
- **Einfache und komfortable 2-Tasten-Bedienung**

Technische Daten

- ECE-N: Großes LCD-Display, Ziffernhöhe 21 mm
- Abmessungen Wägefläche B×T 320×260 mm
- Material Wägeplatte
  1 ECE-N: Kunststoff
  ECB-N: Edelstahl, groß abgebildet
- Gesamtabmessungen B×T×H 320×300×60 mm
- Batteriebetrieb möglich, 6×1.5 V AA, serienmäßig, Betriebsdauer bis zu 100 h, AUTO-OFF-Funktion zur Batterieschonung
- Nettogewicht
  ECE-N: ca. 1,6 kg
  ECB-N: ca. 2,6 kg
- Zulässiger Umgebungstemperaturbereich 5 °C/35 °C

Zubehör

- **Akkubetrieb intern**, Betriebsdauer bis zu 30 h ohne Hinterleuchtung, Ladezeit ca. 10 h,
- **Akkubetrieb extern**, Betriebsdauer bis zu 30 h ohne Hinterleuchtung, Ladezeit ca. 10 h,
- **Taraschale aus Edelstahl**, ideal zum Verwiegen von losen Kleinteilen, Obst, Gemüse etc., B×T×H 370×240×20 mm,
- **Universal-Netzadapter extern**, mit Universaleingang und optionalen Eingangsstecker-Adaptern für EU, GB, USA,
- Weitere Details, umfangreiches Zubehör und passende Drucker siehe *Zubehör*

STANDARD: CAL EXT, BATT, DMS, 1 DAY
OPTION: ACCU, B MULTI, DAkkS +3 DAYS

Modell	Wägebereich [Max] kg	Ablesbarkeit [d] g	Reproduzierbarkeit g	Linearität g		Optionen DAkkS-Kalibrierschein DAkkS	
ECE 10K-3N	10	5	5	± 20		963-128	
ECE 20K-2N	20	10	10	± 40		963-128	
ECE 50K-2N	50	20	20	± 80		963-128	

Kompaktwaagen C11P



Robustes Design, kompakte Form

Die Catapult™ 1000 Kompaktwaagen bieten dem Benutzer zuverlässige und präzise Leistung bei gleichzeitig kostengünstigem Qualitätsdesign. Die Catapult 1000 Produktfamilie hat 3 unterschiedliche Wägebereiche, jeweils von 9 kg bis zu 75 kg reichend, sind in lbs und kg (2.000 Teilstriche) ablesbar. Die Catapult 1000 Waagen sind wegen ihres leichten Gewichts und der integrierten Griffe an der Waagenunterseite portabel. Andere standardgemäße Funktionen sind u.a. ein Netzteil sowie Batteriebetrieb mit stromsparender, automatischer Abschaltfunktion. Eine Waagschale aus Edelstahl ist auch wahlweise erhältlich. Die Catapult 1000 Serie ist die perfekte Lösung für den Heimgebrauch, allgemeine Versandanwendungen, Wägeanforderungen im tierärztlichen Praxisbereich und andere Trockenwägeanwendungen, bei denen Kosteneffizienz, Portabilität und Präsizion verlangt werden.

Zu den Standardmerkmalen gehören:

- **Portables Design** – Die Catapult 1000 ist aufgrund ihres leichten Gewichts, Batteriebetriebs und der integrierten Griffe an der Waagenunterseite problemlos zu transportieren
- **Extrem stabil** – Die „Stand-on-me"-Schutzfunktion gegen extreme Überbelastungen ist in die Wägezellen der Catapult 1000 integriert und macht die Waage zur idealen Lösung in Umgebungen, in denen die Kapazität regelmäßig überschritten wird.
- **Der beste Wert in dieser Klasse** – Alle Catapult 1000 Waagen beinhalten serienmäßig einen dynamischen Wägemodus, automatische Abschaltfunktion, Batterie- oder Netzstrom.

Technische Daten

Modell	C11P9	C11P20	C11P75
Kapazität (lb)	20	44	165
Ablesbarkeit (lb)	0,01	0,02	0,1
Kapazität (kg)	9	20	75
Ablesbarkeit (kg)	0,005	0,01	0,05
Wägeeinheiten/Modi	lb, kg		
Funktionen	Mittelwertbildungsmodus, Stabilitätsanzeiger, Warnanzeige bei niedrigem Batteriestand, automatische Nullverfolgung, automatisches Abschalten		
Tastatur	2 mechanische Tasten		
Anzeige	LCD-Grösse (26 x 70 mm)		
Anzeigeindikatoren	7 Segment-Anzeige		
Tarierbereich	Subtraktiv, gesamter Wägebereich		
Stabilisierungszeit	<=2 Sekunden		
Betriebstemp. & Luftfeuchtigkeit	5 °C bis 40 °C bei 10% bis 80% relativer Feuchtigkeit, nicht kondensierend		
Konstruktion	ABS-Kunststoffgehäuse und -schale, Edelstahlschale wahlweise erhältlich		
Stromversorgung	Netzteil (inbegriffen) oder 3 x 1,5 V C-Batterien (nicht inbegriffen)		
Batterie-Lebensdauer	300 Stunden mit Alkalibatterien, automatisches Ausschalten nach 4 Minuten Inaktivität		
Abmessungen mm (L x B x H)	280 x 316 x 60 mm		
Waagschale (L x B)	280 x 316 mm		
Nettogewicht	1,5 kg		
Versandgewicht	2kg		

Außenabmessungen

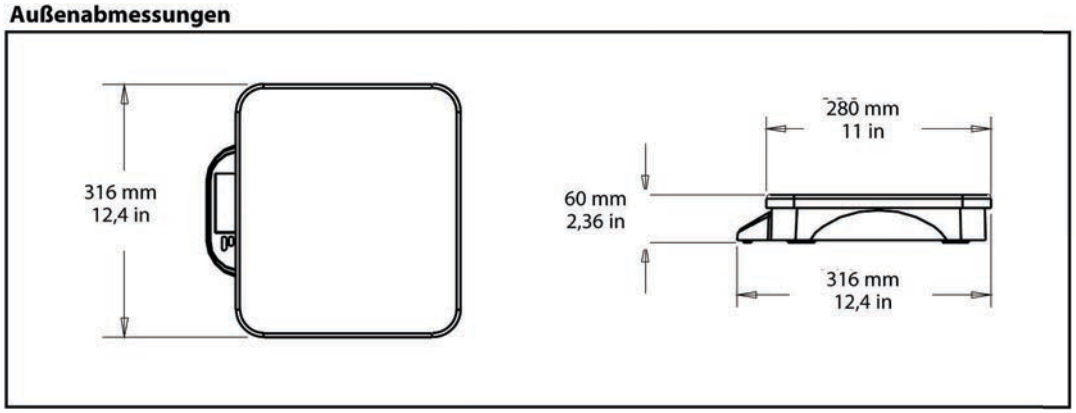

Standardmerkmale

Integrierte Tragegriffe, LCD-Anzeige, ABS-Kunststoffgehäuse mit verstärkten Rippen, 2 Eingabe-Tasten, Netzteil oder Batteriebetrieb (Batterien nicht inbegriffen), niedrige Batteriestanderkennung (Warnanzeige bei niedrigem Batteriestand), rutschfeste Gummifüße, digitale externe Kalibrierung

Zubehör

Edelstahlwaagschale (Teilenr. 80251248)

Compliance

- **Elektrischer/Emissionsstandard:** Erfüllt die Anforderungen der Zulassungsbehörden: UL/CSA (Adapter), FCC, CE Safety EN60950, EMC EN61326 erfüllt die Vorgaben der Direktive 2002/96/EC bzgl. entsorgungspflichtiger elektrischer und elektronische Geräte (WEEE)